OZN. NA VÝKRESE	ROZMERY [mm] SCHEMATICKÉ ZOBRAZENIE VÝROBKU	POPIS	MERNÁ JEDNOTKA	MNOŽSTVO	ZÁKLADNÝ NÁTER	VRCHNÝ NÁTER	FAREBNÝ ODTIEŇ
11c / K	PÔDORYS 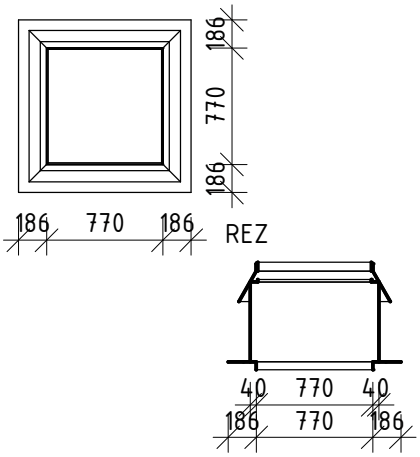 	OPLECHOVANIE PRESTUPU VZT POTRUBIA STRECHOU Z POZINKOVANÉHO PLECHU HR. 1 mm, S VLOŽENOU TEPELNOU IZOLÁCIOU Z MIN. VLNY HR.: 40mm DOPLNKY: VRÁTANE KOTVENIA A SPOJOVACIEHO MATERIÁLU	ks	1	ŽIAROVÉ POZINK. (85 µm)		POZINK
11d / K	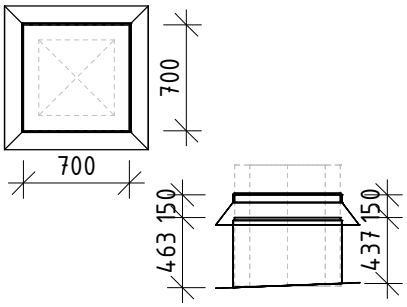 	OPLECHOVANIE PRESTUPU VZT POTRUBIA STRECHOU Z POZINKOVANÉHO PLECHU HR. 1 mm	ks	2	ŽIAROVÉ POZINK. (85 µm)		POZINK
12a / K	PÔDORYS 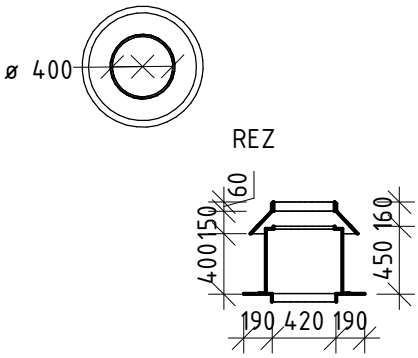 	OPLECHOVANIE PRESTUPU VZT POTRUBIA STRECHOU Z POZINKOVANÉHO PLECHU HR. 1 mm, S VLOŽENOU TEPELNOU IZOLÁCIOU Z MIN. VLNY HR.: 40mm DOPLNKY: VRÁTANE KOTVENIA A SPOJOVACIEHO MATERIÁLU	ks	4	ŽIAROVÉ POZINK. (85 µm)		POZINK
12b / K	PÔDORYS 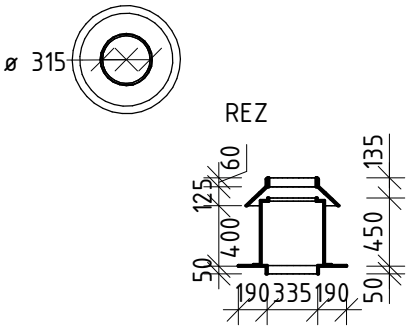 	OPLECHOVANIE PRESTUPU VZT POTRUBIA STRECHOU Z POZINKOVANÉHO PLECHU HR. 1 mm, S VLOŽENOU TEPELNOU IZOLÁCIOU Z MIN. VLNY HR.: 40mm DOPLNKY: VRÁTANE KOTVENIA A SPOJOVACIEHO MATERIÁLU	ks	1	ŽIAROVÉ POZINK. (85 µm)		POZINK

VŠETKY ROZMERY VÝROBKOV SÚ LEN ORIENTAČNÉ, PRESNÝ ROZMER ZAMERAŤ PRED VÝROBOU NA STAVBE; VRÁTANE SPOJOVACIEHO A UPEVŇOVACIEHO MATERIÁLU

TECHNICKÁ NORMA: STN 73 3610